Serie GRINDER

GRINDER-180 M (c.9230)

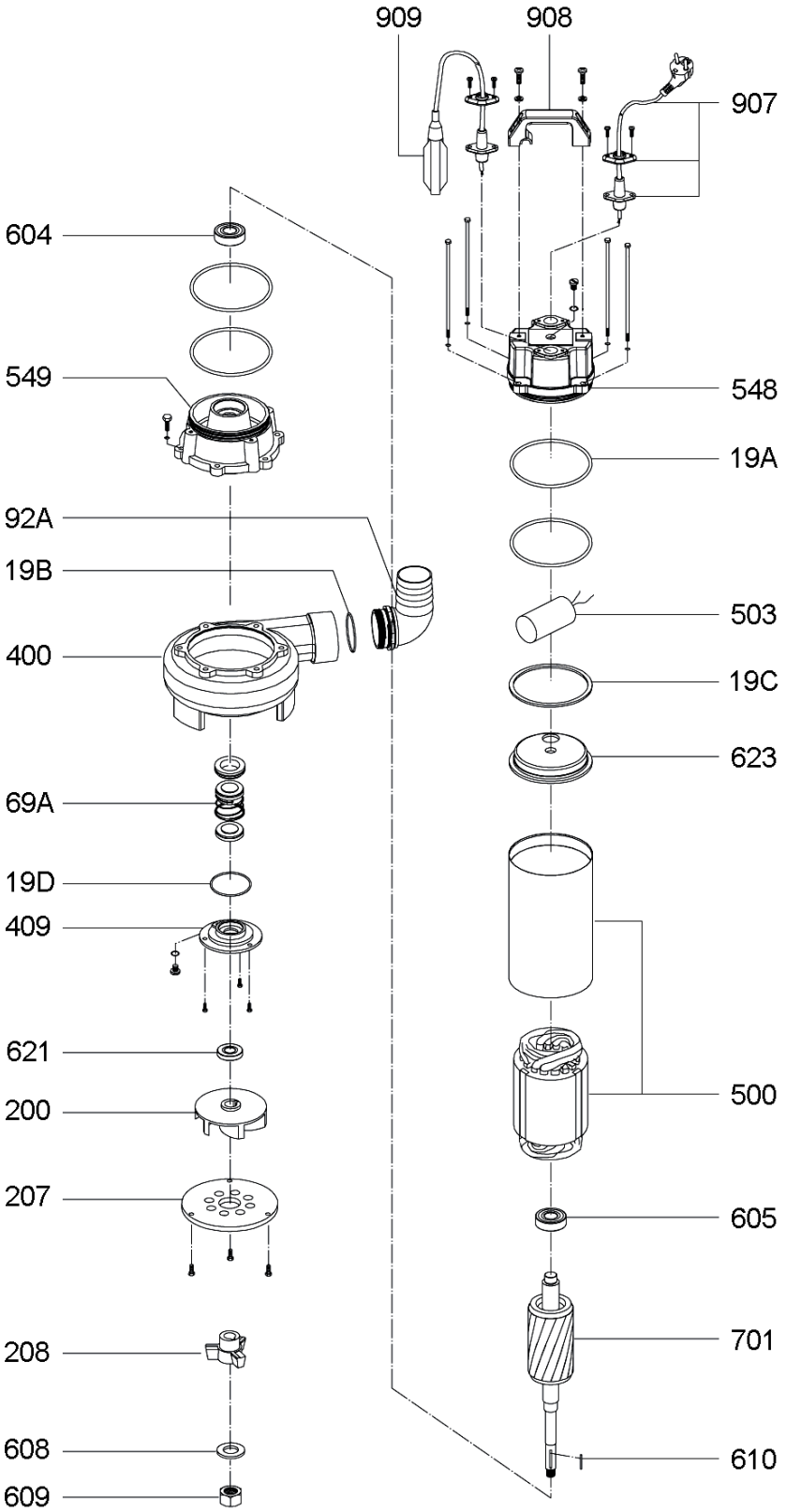

Código	Recambio
19A	Junta soporte motor
19C	Junta soporte cojinete superior
19D	Junta tapa alojamiento retén
200	Turbina
207	Parte fija triturador
208	Parte rotante triturador
400	Cuerpo impulsión
409	Tapa alojamiento retén
500	Bobinado con camisa
503	Condensador
548	Cuerpo superior
549	Soporte motor inferior
604	Rodamiento
605	Rodamiento
608	Arandela sujeción triturador
609	Tuerca sujeción triturador
610	Chaveta
621	Retén aceite
623	Soporte cojinete superior
69A	Cierre mecánico
701	Rotor con eje
907	Cable eléctrico
908	Asa
909	Interruptor de nivel
92A	Racord salida con codo